## Разрез 1-1

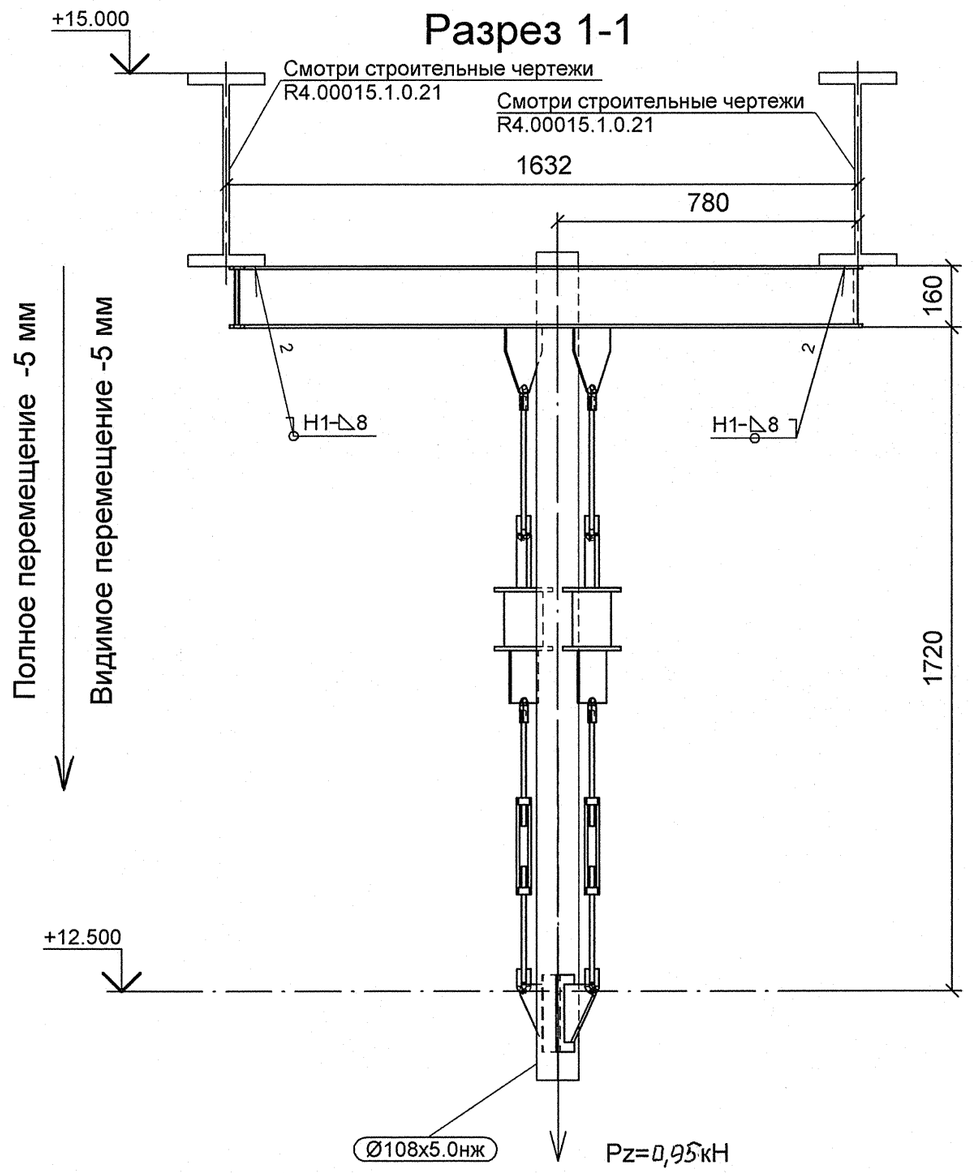


## Разрез 2-2

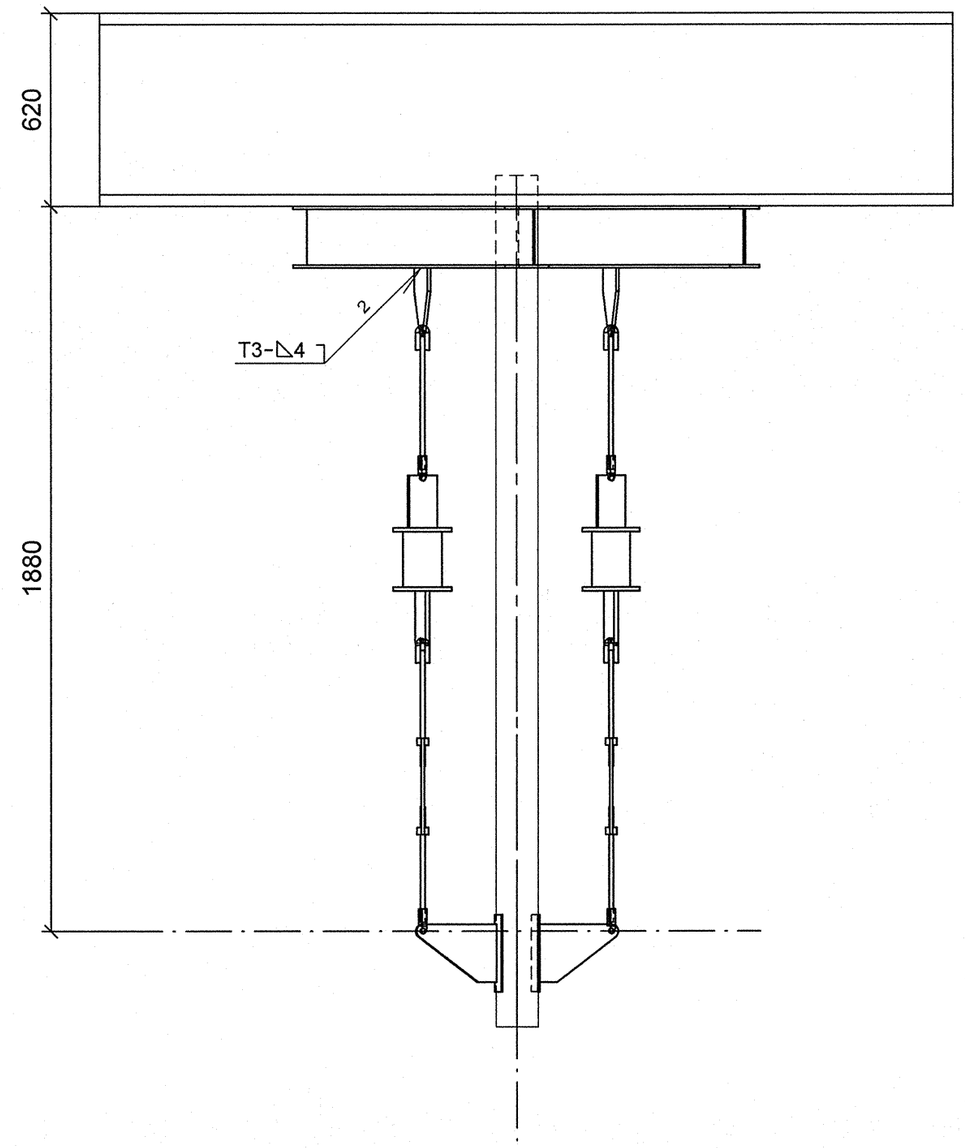


## План расположения опоры

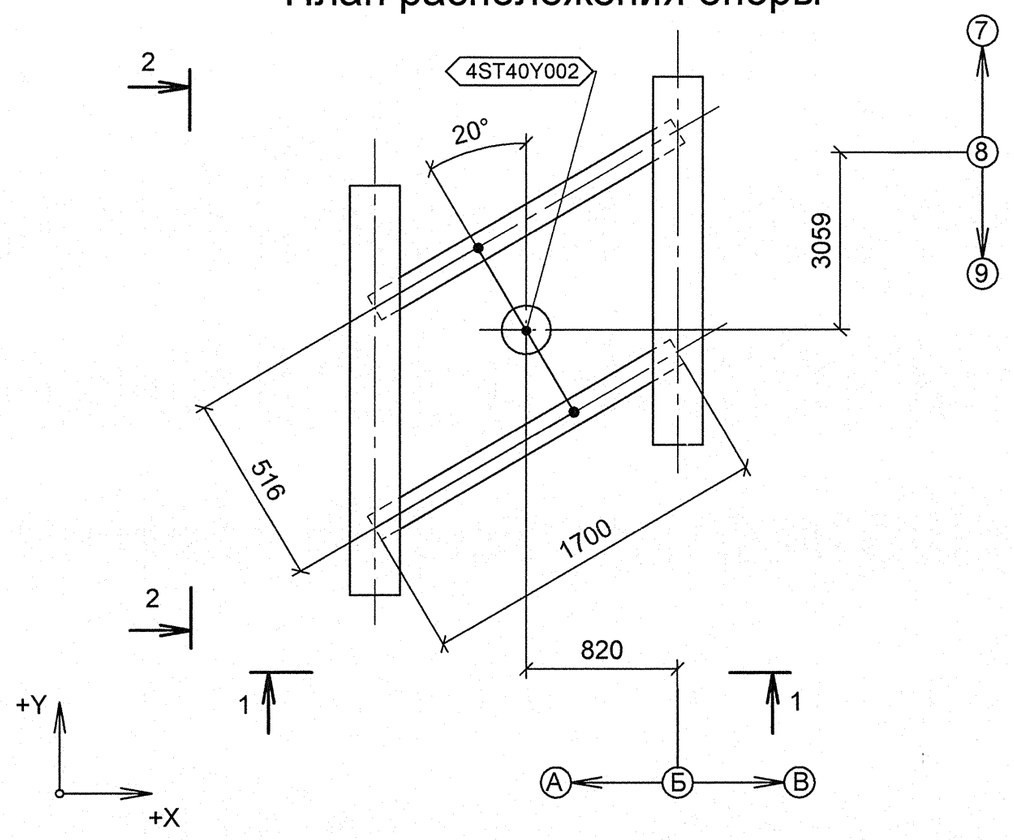


## Изометрический вид

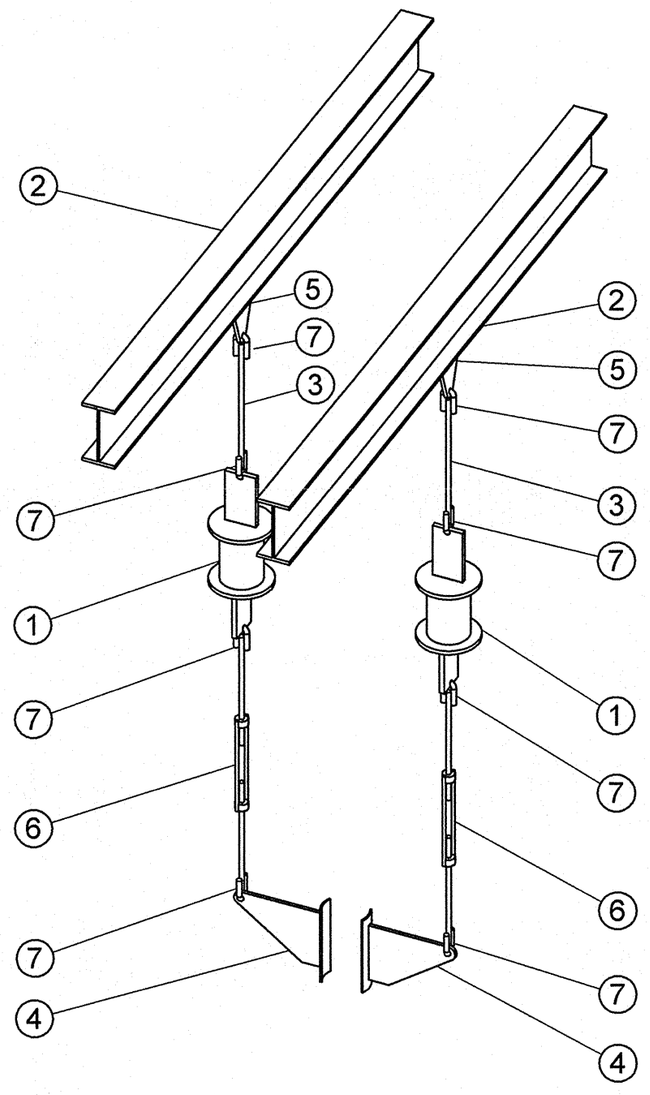


## Спецификация деталей

| Поз. | Обозначение | Наименование | Кол | Материал | Масса, кг ед. | Масса, кг общ. | Примечание |
|---|---|---|---|---|---|---|---|
| 1 | 13 ОСТ 34-10-743-93 | БЛОК ПРУЖИННЫЙ | 2 | СБОРНЫЙ | 8.00 | 16.00 | |
| 2 | ГОСТ 8239-89 | ДВУТАВР 16, L = 1750 мм, обрезать на монтаже до L = 1700 мм | 2 | Ст3сп5 ГОСТ 535-2005 | 27.82 | 55.65 | |
| 3 | ГОСТ 2590-2006 | КРУГ 12 - В, L = 445, обрезать на монтаже до L = 345 | 2 | 20-б ГОСТ 1050-88 | 0.40 | 0.79 | |
| 4 | 08 ОСТ 34-10-734-93 | ПЛАВНИК С НАКЛАДКОЙ 108 К | 2 | СБОРНЫЙ | 1.60 | 3.20 | |
| 5 | 1-01 ОСТ 34-10-733-93 | ПРОУШИНА | 2 | ЛИСТ Б-ПН-8 ГОСТ 19903-74 20-3-Т ГОСТ 1577-93 | 0.80 | 1.60 | |
| 6 | 01 ОСТ 34-10-739-93 | ТЯГИ РЕЗЬБОВЫЕ С МУФТОЙ | 2 | СБОРНЫЙ | 1.20 | 2.40 | |
| 7 | 1-01 ОСТ 34-10-729-93 | УШКО | 8 | КРУГ 12-В ГОСТ 2590-2006 20-а ГОСТ 1050-88 | 0.12 | 0.96 | |
| | | | | | | | |
| | | | | | | | |
| | ГОСТ 2246-70 | ПРОВОЛОКА | | СВ-08Г2С | - | - | |
| | ГОСТ 9467-75 | ЭЛЕКТРОДЫ | | УОНИИ 13/45 | - | - | |
| | | | | | Итого: | 80.60 | |

1 Привязку опоры смотри чертеж R4.ST10.3010.012.01.00.004 (R4.00202.1.0.12 лист 11).
2 Сварку производить по ГОСТ 5264-80.
3 Сварку опоры с трубопроводом производить по ОСТ 34-10-727-93.
4 Сварка тяги с ушком смотри ОСТ 34-10-723-93.
5 Детали поз. 2, 3 обрезать на монтаже до размеров, указанных на чертеже, с уточнением по месту.
6 Pz - максимальная нагрузка на опору.
7 Изготовить один комплект.
8 Данный чертеж опоры рассматривать совместно с чертежом опоры 4ST40Y003 R4.ST10.3012.012.01.00.080 (R4.00202.1.0.12)

| Номер | Характеристика пружины: табличные данные — Доп.раб. Нагрузка Pmax, кН | Прогиб при Pmax Lmax, мм | Высота пружины в св. сост Но, мм | при установке — Высота пружины Нмонт, мм | Нагрузка на пружину Рмонт, кН | в раб. состоянии — Высота пружины Нраб, мм | Нагрузка на пружину Рраб, кН | в хол. состоянии — Высота пружины Нхол, мм | Нагрузка на пружину Рхол, кН |
|---|---|---|---|---|---|---|---|---|---|
| 4ST40Y002 | 1.260 | 70 | 143 | 121 | 0.39 | 116 | 0.476 | 121 | 0.39 |

АРХИВНЫЙ ЭКЗЕМПЛЯР

| Изм. | Кол.уч. | Лист | № док. | Подпись | Дата |
|---|---|---|---|---|---|
| Инженер 3 к. | | Мосенков | | | 19.03 |
| Пров. инж. 2 к. | | Соколова | | | 23.04 |
| Нач.гр. | | Морозова | | | 25.04 |
| Н.контр. | | Краснояров | | | 28.04 |

Инв. № подл. R4.00202.1.0.12
Лист 161

R4.ST10.3012.012.01.00.075

Ростовская АЭС Блок 4

Главный корпус
Машинное отделение (ДО, ЭЭТУ)
Трубопроводы замкнутого контура ОГЦ

| Стадия | Лист | Листов |
|---|---|---|
| Р | 1 | 1 |

Подвеска пружинная
4ST40Y002

ОАО "НИАЭП" 2012

Формат А2

ДОПОЛНИТЕЛЬНЫЕ ПОДПИСИ

Взам. инв. N
Подп. и дата
Инв. N подл. R4.00202.1.0.12